Le forme Pinna ...in movimento

Clic•Clac

USO NON PROFESSIONALE

D.lgs. 206/2005 "CODICE DEL CONSUMO"
NFE85-200
POLITECNICO MILANO CERTIFICATO
150 kg MAX

Trabattello d'alluminio a tre alzate con innesti d'acciaio rivestiti di speciali resine. Collegamenti orizzontali e diagonali istantanei con espansori nei fori dei gradini azionati da lunghe leve di facile uso.

- Montanti: 24x60 mm
- Gradini: 30x30 mm
- Base: 6 gradini
- Prolunga: 7 gradini
- Sopralzo: 6 gradini

PROLUNGA Clac

Cod. PN/PRO

(Compreso 4 stabilizzatori automatici + 1 piano)

kg: 33,00, vol.: 0,29 m³ Colli: 1

EAN 8028406107743

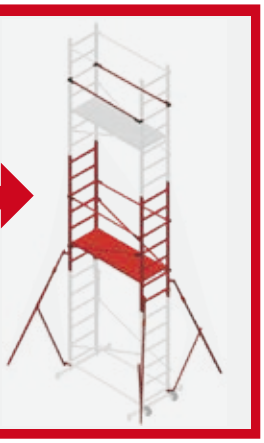

BASE: 114x156 cm
STRUTTURA: 58x156 cm
PIANO LAVORO: 51x143 cm

Stabilizzatori telescopici automatici a scomparsa

Brevetto depositato

Tiranti rapidi anti sfilo ed innesti di prolunga in acciaio ricoperti con mescole di resina

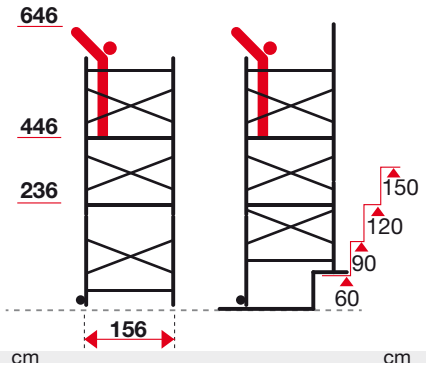

Cod.	kg	m³ vol.	colli	Codice Ean
PN/CLA	67,4	0,57	2	8028406107071

MONTAGGIO RAPIDO
18min Prima volta
8min Successive