Le forme Pinna ...in movimento

BASE: 114x156 cm
STRUTTURA: 58x156 cm
PIANO LAVORO: 51x143 cm

Trabattello tutto alluminio ripiegabile trasformabile in scale.
Collegamenti orizzontali e diagonali istantanei con espansori nei fori dei gradini. Lunghe leve di facile uso.
Montanti 24x60 mm pioli 30x30 mm.

Piano in alluminio e legno antiscivolo, idroresistente, melaminico.

Certificato: Norma gestione ecosostenibile delle foreste FSC Sistema legno controllato — Controlled by FACAL

Forti ganci di ancoraggio saldati al pianale.

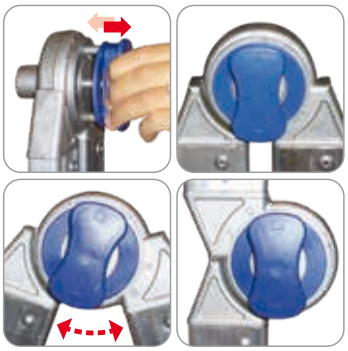

Cerniera istantanea automatica in alluminio fuso con anima d'acciaio (Brevetto)

2 Scale doppie (EN131)

2 Scale semplici (EN131)

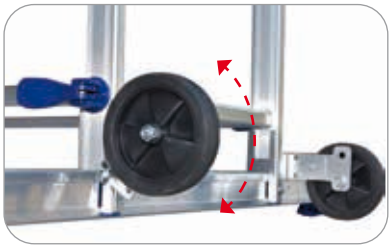

Sistema di sollevamento rapido delle ruote.
Le scale non scivolano quando aperte a cavalletto o poste come semplici d'appoggio (Brev. dep.)

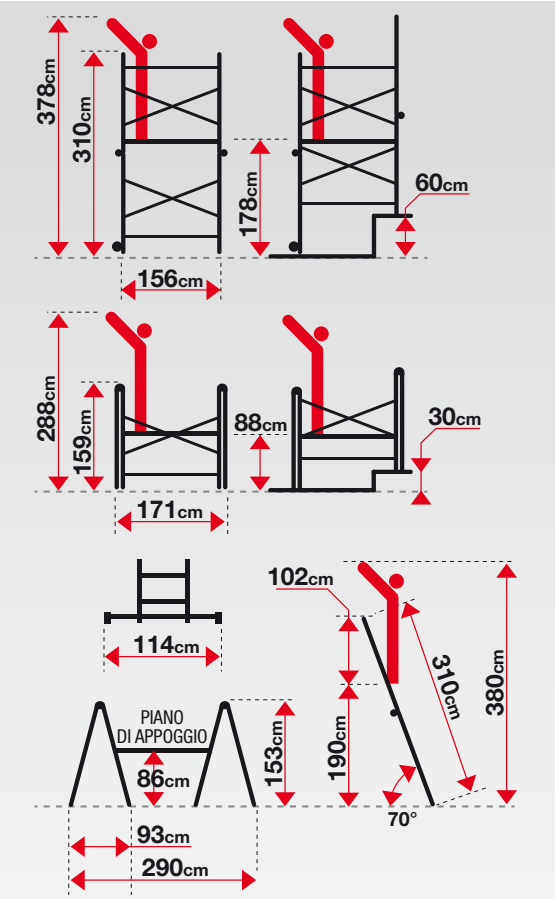

MONTAGGIO RAPIDISSIMO

Prima volta: **12min**

Successive: **4min**

PRONTO PER L'USO! MONTARE SOLO LE DUE BARRE STABILIZZATRICI

1 COLLO

ATTENZIONE!
barre stabilizzatrici a doppia posizione per lavorare a muro

Importante!

Cod.	kg	m³	colli	Codice Ean
PN	34,50	0,32	1	8028406106401

PINNA

5 ANNI GARANZIA

MADE IN ITALY 100%

EN131 EUROPEAN NORM
(Posizione scala)

150 kg MAX

81/2008 DECRETO LEGISLATIVO
(Posizione trabattello)

TÜVRheinland CERTIFIED

GS geprüfte Sicherheit

POLITECNICO MILANO
CERTIFICATO N. 2012/3104

310 cm

178 cm

ESCLUSIVO!!
i fianchi ripiegano verso l'esterno consentendo RAPIDO INTERVENTO! Per abbassare o alzare la struttura senza smontarla

Facili movimentazioni

Banco di appoggio

Ripiegato per uso interno