EURO TRABATTELLO CAPO-3

10 ANNI GARANZIA

MADE IN ITALY 100%

CLASSE 3

200 kg/m²: EN 1004-1:2021

620 kg MAX

TÜV SÜD

EU EN1004:2021 EUROPEAN NORM

BASE:
1,403 x 2,930 m

Altezza massima struttura:
Maximum height of the structure:
Hauteur max structure:
Altura máxima de la estructura:
10,71 m

Altezza massima di lavoro:
Maximum working height:
Hauteur travail maxi:
Altura máxima de trabajo:
11,70 m (indoor)
10,00 m (outdoor)

Altezza massima ultimo piano:
Last working platform:
Hauteur dernier étauge:
Altura de la última plataforma:
9,56 m (indoor)
8,00 m (outdoor)

ISTRUZIONI DI MONTAGGIO, USO, SMONTAGGIO E MANUTENZIONE

USE AND MAINTENANCE HANDBOOK

MODE D'EMPLOI ET ENTRETIEN

INSTRUCCIONES DE MONTAJE, USO, DESMONTAJE Y MANTENIMIENTO

Questo documento deve sempre accompagnare il trabattello ed essere esibito in caso di controllo di organi preposti.

This document must always go with the scaffolding and it must be shown in case of inspection by authorized bodies.

Ce document doit être toujours joint à l'echaufaudage et en cas de contrôl de la parte des organismes autorisés il faut l'exhiber.

Este documento debe siempre acompañar al andamio y debe ser mostrado en caso de inspección por las autoridades.

FACAL ... Le Scale Italiane

ATTESTAZIONE DI CONFORMITÀ

FACAL ... Le Scale Italiane

DICHIARA:

che Eurotrabattello **CAPO 3** è costruito in conformità alla Norma Europea EN 1004-1:2021 e quindi nel rispetto di quanto richiesto nel D.Lgs 81/2008. I collaudi resi obbligatori dal decreto 27.3.98 e D.Lgs 8172008 sono stati eseguiti da:

Safety tested · Production monitored · TÜV SÜD · tuvsud.com/ps-cert

Certificato n.
Z1 027944 0028

ATTESTAZIONE DI CONFORMITÀ

FACAL ... Le Scale Italiane

DECLARES:

that the scaffolding **CAPO 3** is manufactured in compliance with the European Norm EN 1004-1:2021. Tests have been carried out by:

Safety tested · Production monitored · TÜV SÜD · tuvsud.com/ps-cert

Certificate n.
Z1 027944 0028

CERTIFICAT DE CONFORMITÉ

FACAL ... Le Scale Italiane

DECLARE:

que l'échafaudage **CAPO 3** est construit en conformité avec la norme européenne EN 1004-1:2021. Les essais, obligatoires ont été éxécuté par:

Safety tested · Production monitored · TÜV SÜD · tuvsud.com/ps-cert

Certificat n.
Z1 027944 0028

CERTIFICADO DE CONFORMIDAD

FACAL ... Le Scale Italiane

DECLARA:

que el andamio **CAPO 3x** ha sido construido de acuerdo con la norma europea EN 1004-1:2021. Las pruebas han sido realizadas por:

Safety tested · Production monitored · TÜV SÜD · tuvsud.com/ps-cert

Certificado n.
Z1 027944 0028

INFORMAZIONI GENERALI

(A) - Classe e portata
Il trabattello è classificato (norma EN 1004-1:2021) in classe 3, ovvero con una portata al piano di 200kg/m². Portata del singolo piano di lavoro (dimensione: mm 2610x1200): 400 kg.
L'accesso al piano di lavoro è possibile solamente dopo il corretto e completo montaggio di tutti gli elementi dell'impalcato (pianale + protezioni orizzontali), da effettuarsi restando seduti sul pianale (**1**).

(B) - Altezze massime nelle diverse configurazioni (norma EN 1004-1:2021)
L'altezza massima del piano di lavoro è di **9,56 m** con struttura non ancorata, per utilizzo interno edifici (EN 1004-1:2021).
L'altezza massima del piano di lavoro è di **8,00 m** con struttura non ancorata, per utilizzo esterno edifici (EN 1004-1:2021).

(C) - Utilizzo del trabattello in presenza di vento
In caso di vento la struttura deve essere smontata o ancorata saldamente ad un'opera fissa e stabile. Porre attenzione all'effetto "tunnel" del vento quando si lavora.

(D) - Accesso ai piani di lavoro
L'accesso al piano di lavoro può avvenire solamente dall'interno della struttura utilizzando la scala a pioli verticale costituita dalla struttura stessa del trabattello o le scale a pioli dotabili quali accessori.

GENERAL INFORMATION

(A) - Category and carrying capacity
The scaffolding belongs to the category 3 that is to say that the working plane bears a loading of 200 kg per square meter. Carrying capacity of every working platform (dimension: 2610x1200 mm): 600 kg.
The access to the working platform is only possible after the correct and complete assembly of all elements (platform + horizontal protections), which must be carried out while seated on the platform (**1**).

(B) - Max heights of the different compositions (according to EN 1004-1:20231 Norm)
When the structure is unanchored the maximum height of the working platform is **9,56 m**; for an internal use (according to EN 1004-1:2021).
For an external use the maximum height of the working plane with unanchored structure is **8,00 m** (according to EN 1004-1:2021).

(C) - Use of scaffolding the presence of wind
In presence of wind the scaffolding must be dismantled or it must be firmly fixed to a stable building. Pay attention to the "wind tunnel effect" when you work inside building under construction.

(D) - Access to the working plane
The access to the working plane is possible only on the inside of the structure using either the vertical ladder made by the sides of the scaffolding or the ladders sold as accessory.

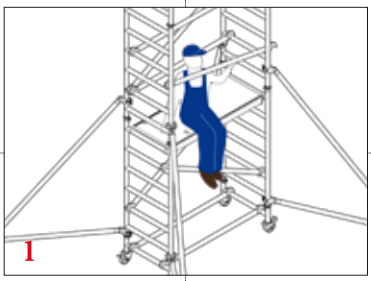

INFORMATIONES GENERALES

(A) - Classe et portée
L'échafaudage appartient à la classe 3 (norme EN 1004), c'est-à-dire qu'il a une portée de 200 kg/m² pour chaque plateau. Portée de chaque plateau (dimension: 2610x1200 mm): 600 kg.
L'accès à la plate-forme de travail n'est possible qu'après l'assemblage correct et complet de tous les éléments (plate-forme + protections horizontales), qui doit être effectué en position assise sur la plate-forme (**1**).

(B) - Hauteurs max (assemblages différents; norme EN 1004-1:2021)
L'hauter max du plateau est de **9,56 m** (structure pas ancrée et usage à l'interieur, EN 1004-1:2021).
L'hauteur max du plateau est de **8,00 m** (structure pas ancrée et usage à l'extérieur, EN 1004-1:2021).

(C) - Usage en cas de vent
En cas de vent il faut démonter la structure ou la fixer solidement à une structure stable. Faisez atténtion à l'effet «tunnel» du vent si vous travaillez à l'extérieur d'immeubles en construction.

(D) - Accès aux plateaux
L'accès au plateau se fait seulement de l'intérieur de la structure à l'aide de l'échelle verticale qui constitue la même structure de l'échafaudage ou à l'aide de l'échelles vendées comme accessoires.

INFORMACIÓN GENERAL

(A) - Clase y capacidad portante
El andamio está clasificado (norma EN 1004) en la clase 3, con una resistencia portante de la plataforma de 200kg/m².
Capacidad portante de cada plataforma de trabajo (dimensiones: cm 2610x1200): 600 kg.
El acceso a la plataforma de trabajo sólo es posible tras el montaje correcto y completo de todos los elementos (plataforma + protecciones horizontales), que debe realizarse sentado en la plataforma (**1**).

(B) - Altura máxima de las diferentes configuraciones (norma EN 1004-1:2021)
La altura máxima de la plataforma de trabajo es de **9,56 m** con la estructura sin anclar, para uso en interiores (EN 1004-1:2021). La altura máxima de la plataforma de trabajo es de **8,00** m con la estructura sin anclar, para uso en exteriores (EN 1004-1:2021).

(C) - Uso del andamio con viento
En caso de viento, la estructura debe ser desmontada o anclada sólidamente a un edificio fijo y estable. Preste atención al efecto "túnel de viento" mientras se trabaja en un edificio en construcción.

(D) - Acceso a la plataforma de trabajo
El acceso a la plataforma de trabajo sólo puede hacerse desde el interior de la estructura utilizando la escalera de peldaños vertical formada por la propia estructura o una escalera portátil vendida como accesorio.

IDENTIFICAZIONE DEI COMPONENTI
COMPONENT PARTS
IDENTIFICATION DES PARTIES
IDENTIFICACIÓN DE LOS COMPONENTES

Composizione da:
Composition of:
Composition de:
Composición de:

10,71 m (C41-3/C)

AGGANCIO RAPIDO AUTOMATICO IN FUSIONE
ALUM DIE CASTING RAPID
ACCROCHAGE RAPID EN FONTE D'ALU
ENGANCHE RÁPIDO AUTOMÁTICO DE ALUMINIO FUNDIDO

Posizione SPIA identificativa:
Colore VERDE per Traverse
Colore ROSSO per Diagonali

POSITION OF THE INDICATOR:
Green for transoms
Red for diagonals

POSITION DE L'INDICATEUR:
Vert pour traverses
Rouge pour diagonals

Posición de identificación:
VERDE para travesaños
ROJO para diagonales

Obbligo stabilizzatori da:
Stabilizers are obligatory of:
Stabilisateurs sont obligatoires de:
Estabilizadores obligatorios para:

4,99 m (C34-3/C)

TRAVERSE
TRANSOMS
TRAVERSES
TRAVESAÑOS

SPALLA 4 GRADINI
SIDE 4 STEPS
ECHELLE 4 ECHELONS
4 PELDAÑOS LATERALES

PIANO LAVORO
WORKING PLATFORM
PLATEAU
PLATAFORMA DE TRABAJO

TRAVERSE (protezione orizzontale)
TRANSOMS
TRAVERSES
TRAVESAÑOS (protección horizontal)

PIANALE DI PASSAGGIO
TRANSIT WORKING PLATFORM
PLATEAU DE TRANSIT
PLATAFORMA DE PASO

DIAGONALI
DIAGONALS
DIAGONALES
DIAGONAL

SPALLA 6 GRADINI
SIDE 6 STEPS
ECHELLE 6 ECHELONS
6 PELDAÑOS LATERALES

BASE
BASE
BASE
BASE

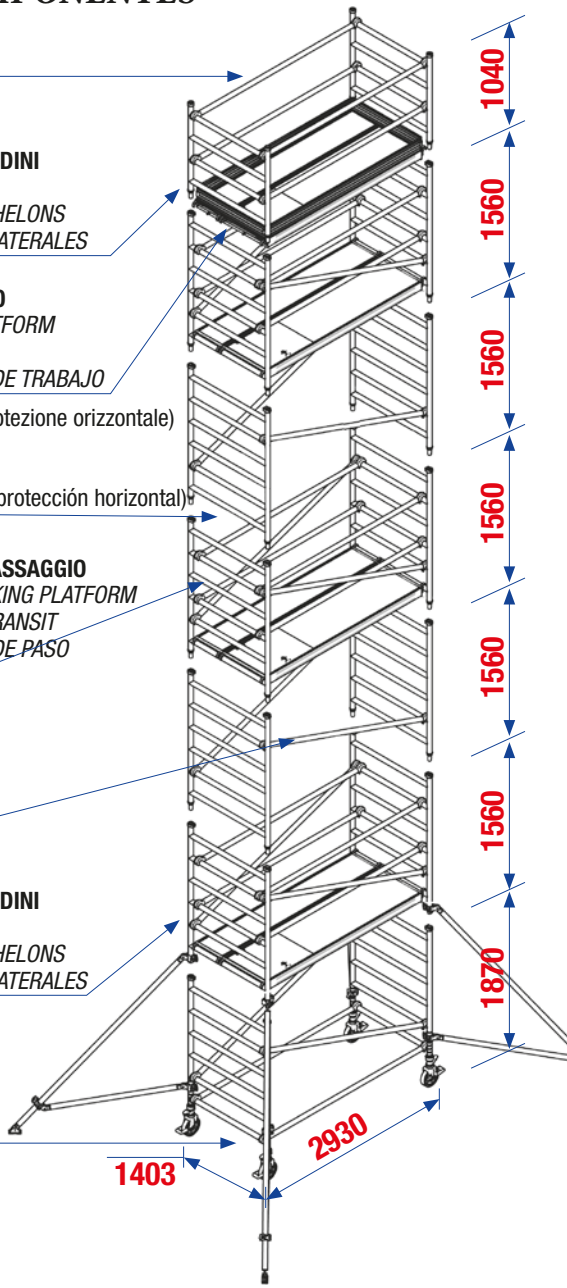

MONTAGGIO E SMONTAGGIO
ASSEMBLING AND DISASSEMBLING
MONTAGE ET DEMONTAGE
MONTAJE Y DESMONTAJE

PUNTO 1 - PREMESSA:
Per il montaggio e lo smontaggio sono necessarie almeno 2 persone.

POINT 1 - INTRODUCTION:
*The assembling and disassembling need **at least two people**.*

POINT 1
*Pour le montage et le démontage il faut **au moins 2 personnes**.*

PUNTO 1
*Para el montaje y desmontaje se necesitan **al menos 2 personas**.*

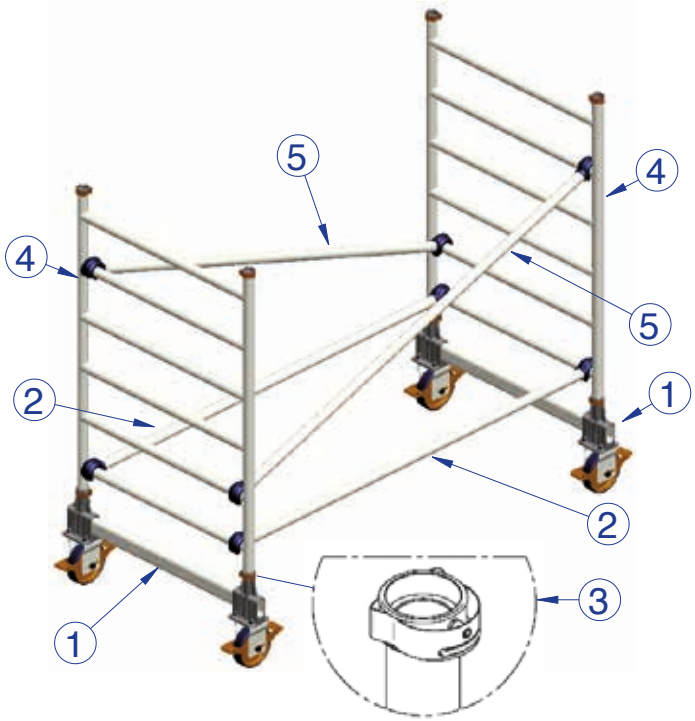

CODE: BFI

BASE FISSA
FIXED BASE
BASE FIXE
BASE FIJA

Inserire le due spalle (4) nelle testate di base con ruote (1) procedendo al bloccaggio tramite le molle posizionate sul terminale in fusione (3). Fissare le due diagonali (5) con spia ROSSA e le due traverse orizzontali (2) con spia verde.

Plug the 2 sides (4) in the base heads with wheels (1) and block it through the springs placed on the last alum die casting part (3). Fix the two diagonals (5) with red indicator and the two horizontal transoms (2) with green indicator.

Insérez les deux échelles (4) dans les entête de base avec roue (1) et les bloquez à l'aide des ressorts que se trouvent sur la part terminale en fonte d'alu (3). Fixez les deux diagonales (5) avec l'indicateur rouge et les deux traverses horizontale (2) avec l'indicateur vert.

Insertar los 2 laterales (4) en los cabezales de base con ruedas (1) blocándolos mediante los muelles de la última pieza de aluminio fundido (3). Fijas las dos diagonales (5) con indicador rojo y los dos travesaños horizontales (2) con indicador verde.

CODE: BLI

BASE LIVELLANTE
LEVELLING BASE
BASE RATRAPPAGE DE NIVEAU
BASE NIVELADORA

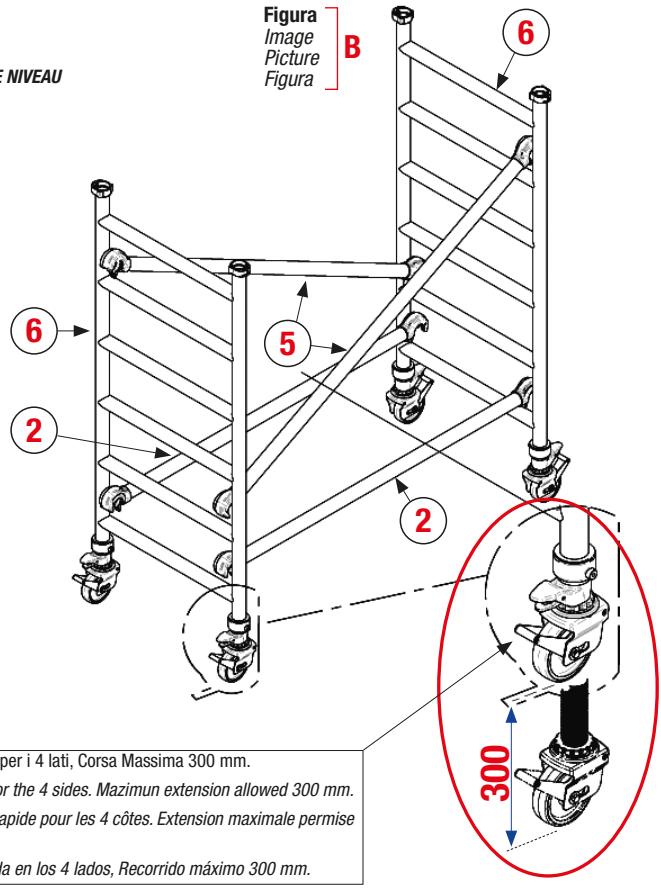

Leva di sgancio rapido per i 4 lati, Corsa Massima 300 mm.

Rapid releasing lever for the 4 sides. Mazimun extension allowed 300 mm.

Levier de décrochage rapide pour les 4 côtes. Extension maximale permise 300 mm.

Palanca de suelta rápida en los 4 lados, Recorrido máximo 300 mm.

Posizionare le 2 spalle con ruote (6) in verticale ad una distanza di circa 290 cm l'una dall'altra, inserire i le 2 diagonali con spia ROSSA (5) e le 2 traverse con spia verde (2) sul primo gradino di partenza. Assicurarsi che la struttura sia perfettamente in piano, in caso contrario agire sulle ruote livellanti tramite la leva di sgancio rapido posizionata sopra la ruota. (fig. B). Escursione massima consentita 300 mm.

Place upright the 2 sides with breaks and spaced them out about 290 cm. Then plug the 2 diagonals with the red indicator (5) and the 2 transoms with green indicator (2) on the first step. Make sure that the structure is perfectly steady otherwise operate on the levelling wheels through the rapid releasing lever put on the wheel (picture B). Maximum extension allowed 300 mm.

Positionnez verticalement les 2 échelles avec roues avec une distance de 290 mm entre le deux. Insérez les 2 diagonales avec l'indicateur rouge (5) et les deux traverses avec l'indicateur vert (2) sur le premier échelon. Assurez-vous que la structure soit parfaitement stable; dans le cas contraire il faut agir sur les roues nivellantes à l'aide du levier de décrochage rapide que se trouve sur la roue (image B). Extension maximale permise 300 mm.

Colocar en vertical los 2 laterales con ruedas (6) a una distancia de unos 290 cm el uno del otro, insertar las 2 diagonales con el indicador rojo (5) y los 2 travesaños con indicador verde (2) sobre el primer travesaño.Asegúrese de que la estructura estéperfectamente horizontal, y en caso contrario acciones las ruedas niveladoras mediante la leva de actuación rápida situada sobre la rueda. (fig. B). La máxima longitud permitida es de 300 mm.

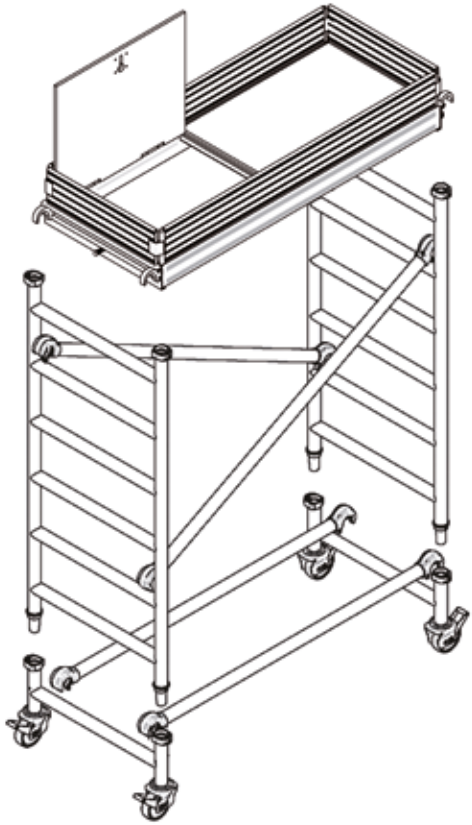

PUNTO 2
Proseguire il montaggio posizionando il piano di lavoro e la fascia fermapiede (sul 3° gradino per il modello C30-3/C, oppure dal 6° gradino per gli altri modelli).

POINT 2
Continue the assembling placing the working platform and the perimeter band to stop the foot (on the 3° step for the model C30-3/C, or on the 6° for the other models).

POINT 2
Continuez le montage en mettant le plateau et le plinthe (sur le 3° échelons pour le model C30-3/C, ou sur le 6° échelon pour les autres modèles).

PUNTO 2
Siga el montaje colocando la plataforma de trabajo y el rodapiés (en el 3er peldaño en el modelo C30-3/C, o en el 6º peldaño en los demás modelos).

PUNTO 3
Proseguire il montaggio inserendo le spalle e le diagonali successive (Fig.C) ponendo sempre attenzione al bloccaggio antisfilo tramite le molle posizionate sul terminale in fusione femmina (Fig. D).

POINT 3
Continue the assembling plugging the following sides and diagonals (picture C). Pay attention to block the anti-unthreading through the spring placed on the last alum die casting part (female - picture D).

POINT 3
Continuez le montage en insérant les échelles et les diagonales suivantes (Image C.) faisant attention à bloquer le système anti-défilement grâce aux ressorts placées sur la parte terminale en fonte d'alu (femelle - image D).

PUNTO 3
Siga el montaje insertando los laterales y diagonales siguientes (Fig. C), prestando siempre atención al blocaje contra el desenroscado mediante el muelle situado en la última pieza hembra de aluminio fundido (Fig. D).

Figura
Image
Picture
Figura
C

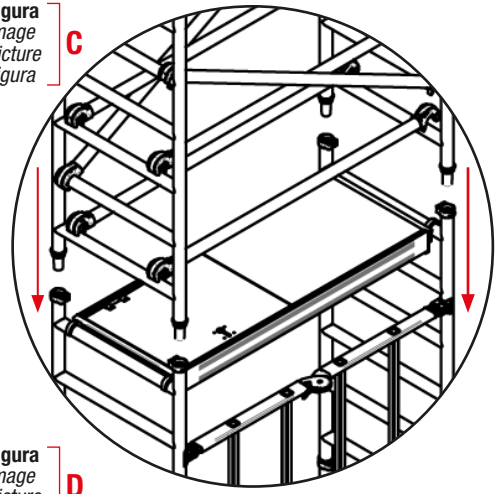

Figura
Image
Picture
Figura
D

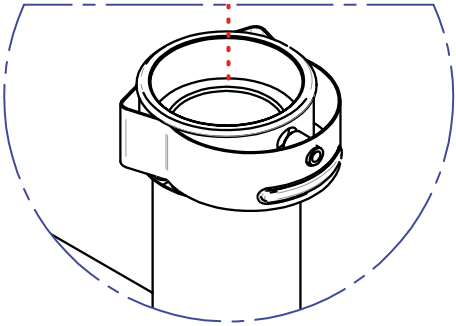

ESEMPIO DI MONTAGGIO DI PIANI INTERMEDI

EXAMPLES OF ASSEMBLING OF THE INTERMEDIATE PLATFORMS
EXAMPLES DE MONTAGE DES PLATEAUX INTERMÉDIAIRES
EJEMPLO DE MONTAJE DE PLATAFORMAS INTERMEDIAS

Posizione protezioni orizzontali da Piano Calpestio.

Position of the horizontal protections from the top.

Position de protections horizontales de piétinement.

Posición de las protecciones horizontales desde arriba.

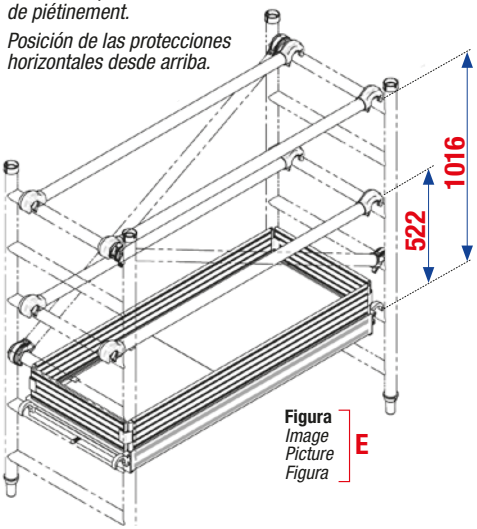

Figura
Image
Picture
Figura
E

NOTA: I piani di lavoro (quando di sosta) devono avere la fascia fermapiede. I piani di lavoro (quando di transito) possono non avere la fascia fermapiede. Tutti i piani intermedi devono avere le 4 traverse di protezione come indicato (fig. E).

NOTE: *The working platform (when you work) must have the perimeter band to stop the foot. The working platform (when they are considered as transit) can be used without the perimeter band to stop the foot. All the intermediate working platforms must have the 4 protection transoms as shown (picture E).*

NOTE: *Les plateaux (quand il sont de travail) doivent avoir le plinthe. Les plateaux (quand il sont de transit) peuvent être utilisés sans le plinthe. Tous les plateaux doivent avoir le 4 traverses de protection comme indiqué (image E).*

NOTA: *La plataforma de trabajo (cuando se trabaje) deberá tener el rodapié. La plataforma de trabajo (cuando se considere en tránsito) puede no tener el rodapié. Todas las plataformas deberán tener los 4 travesaños de protección mostrados (fig. E).*

PUNTO 4

Restando seduti sul pianale, inserire le 4 protezioni orizzontali con spia verde sul 2° e 4° gradino dal piano di calpestio (fig. E) avendo cura che siano all'interno rispetto alle diagonali con spia rossa (fig. F). Solo quando tutte le protezioni sono correttamente posizionate è possibile alzarsi per continuare il montaggio di impalcati successivi o iniziare il lavoro.

POINT 4

Sitting on the platform, plug the 4 horizontal protections with green indicator on the 2° and 4° step from the top (picture E). Make sure that they are more internal than the diagonals with red indicator (picture F). Only when all protections are correctly in place it's possible yo stand up to continue the assembly of following modules or to start working.

POINT 4

En restant assis sur la plate-forme insérez les 4 protections horizontales avec indicateur vert sur le 2° et 4° échelon à partir de piétinement (image E). Faites attention que soient à l'intérieur par rapport aux diagonales avec indicateur rouge (image F). Seulement quando toutes les protectiones sont correctement positionnées il est posible de se lever pour poursuivre le montage des modules suivants ou commencer le travail.

PUNTO 4

Permanecer sentado en la plataforma, inserte las 4 protecciones horizontales con indicador verde en el 2º y 4º peldaños desde arriba (fig. E). Tenga cuidado de que estén en el interior de las diagonales con indicador rojo (fig. F). Solo cuando todas las porteciones están correctemente colocadas es posible levantarse para continuar el montaje de los successivos modulos o empezar a trabajar.

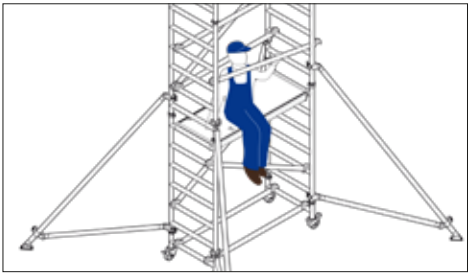

POSIZIONENARE LE TRAVERSE (protezioni orizzontali) ALL'INTERNO DELLA STRUTTURA RISPETTO ALLE DIAGONALI.

POSITION THE TRANSOMS (horizontal protections) IN THE STRUCTURE MORE INTERNAL THAN THE DIAGONALS.

POSITIONNEZ LES TRAVERSES (protections horizontales) DANS LA STRUCTURE À L'INTERIEUR PAS RAPPORT AUX DIAGONALES.

POSICIONE LOS TRAVESAÑOS (protección horizontal) EN EL INTERIOR DE LA ESTRUCTURA RESPECTO A LAS DIAGONALES.

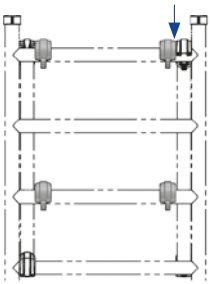

Figura
Image
Picture
Figura
F

PUNTO 5
Posizionare i 4 stabilizzatori **OBBLIGATORI A PARTIRE DALL'ALTEZZA DI 4,99 m. (C34-3/C)** come indicato nelle figure "G" e "H".
Fissare gli appositi morsetti in fusione al montante del trabattello utilizzando l'apposita vite e volantino in dotazione.
Assicurarsi del corretto fissaggio e della stabilità della struttura prima di procedere con il montaggio delle successive alzate.

POINT 5
*Position the 4 stabilizers which **they are obligatory starting from 4,99 m height (C34-3/C)** as shown in the pictures G and H.*
Fix the alum die casting clamps to the standard of the scaffolding using the proper screw issued with the scaffolding.
Make sure of the correct fixing and the stability of the structure before going ahead with the assembling of the next rises.

POINT 5
*Positionner les 4 stabilisateurs qui **sont obligatoires à partie de l'hauteur de 4,99 m. (C34-3/C)** comme indiqué dans l'image G et H.*
Fixez les crampons en alu aux montants d'échafaudage en utilisant les vis appropriées.
Vérifiez le correct fixage et la stabilité de la structure avant de procéder avec le montage des rehausse suivantes.

PUNTO 5
*Coloque los 4 estabilizadores, **obligatorios a partir de una altura de 4,99 m. (C34-3/C)**, como se muestra en las figuras "G" y "H".*
Fije las mordazas de aluminio fundido en el cuerpo del andamio mediante los tornillos suministrados con el andamio.
Asegúrese de la fijación correcta antes de seguir con el montaje de la siguiente altura.

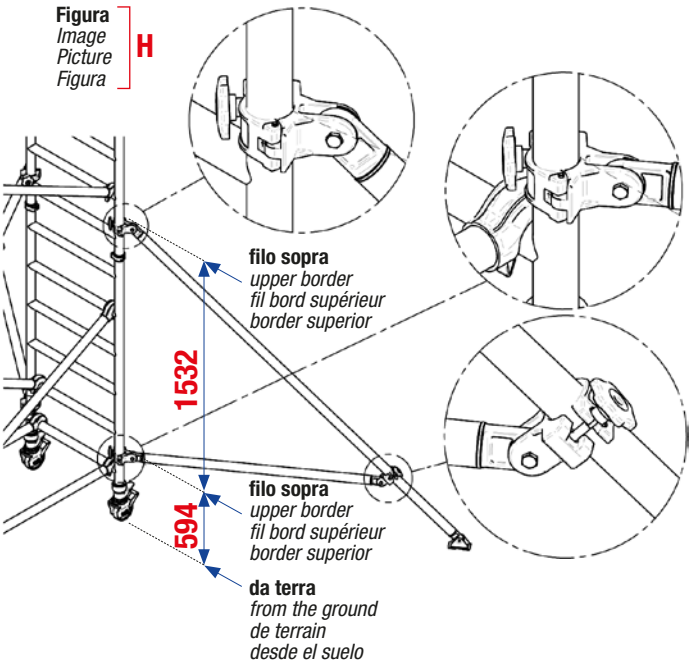

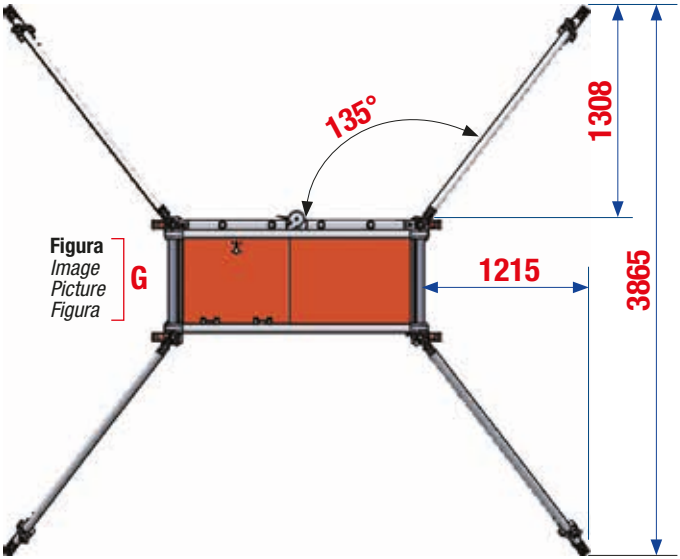

PUNTO 5/B
Posizionare i 4 livellatori **OBBLIGATORI A PARTIRE DALL'ALTEZZA DI 4,99 m *(C34-3/C)*** come indicato nella figura **I**.
Fissare i livellatori con gli appositi volantini a vite in dotazione (color verde).
Assicurarsi del corretto fissaggio e della stabilità della struttura prima di procedere con il montaggio delle successive alzate.

POINT 5/B
Position the 4 levellers ***that are obligatory starting from 4,99 m height (C34-3/C)*** *as shown in the picture* ***I****.*
Fix the levellers through the screw hand wheel (green colour). Make sure that the structure is correctly fixed and stable before starting the assembling of the next rises.

POINT 5/B
Positionnez les 4 égalisateurs qui ***sont obligatoires à partie de l'hauteur de 4,99 m. (C34-3/C)****, comme indiqué dans l'image* ***I****.*
Fixez les égalisateurs avec les crampons de couleur vert.
Assurez que la structure soit fixée correctement et que soit stabile avant de procéder avec le montage des suivantes rehausses.

PUNTO 5/B
Coloque los 4 niveladores, ***obligatorios a partir de una altura de 4,99 m. (C34-3/C)****, como se muestra en la figura* ***I****.*
Asegure los niveladores mediante los tornillos suministrados con el endamio (color verde).
Asegúrese de la fijación correcta y estabilidad de la estructura antes de seguir con el montaje de la siguiente altura.

Figura
Image
Picture
Figura
I

Figura
Image
Picture
Figura
L

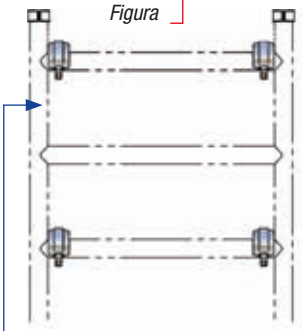

POSIZIONE CONTRO I MONTANTI SPALLE
POSITION AGAINST THE STANDARD OF THE SIDES
POSITION CONTRE LES MONTANTS DES ÉCHELLES
COLOCAR CONTRA LOS LATERALES ESTÁNDAR

PUNTO 6
Tutti i trabattelli CAPO 3 (tranne il modello C30-1) terminano con il "palchetto per piano di lavoro" composto come da figura **L**.

POINT 6
All the scaffoldings CAPO 3 (except the model C30-1) end with the protection stull for the working platform as shown in the picture ***L****.*

POINT 6
Tous les échafaudages CAPO 3 (sauf le model C30-1) finissent avec l'élément terminal pour plateau comme indiqué dans l'image ***L****.*

PUNTO 6
Todos los andamios CAPO 3 (salvo el modelo C30-1) terminan con el rodapie de la plataforma de trabajo como se muestra en la figura ***L****.*

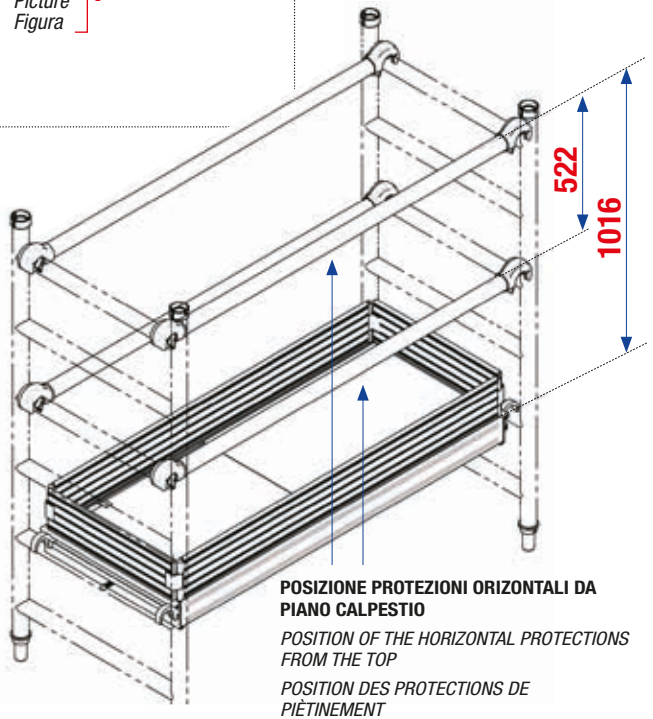

POSIZIONE PROTEZIONI ORIZONTALI DA PIANO CALPESTIO
POSITION OF THE HORIZONTAL PROTECTIONS FROM THE TOP
POSITION DES PROTECTIONS DE PIÈTINEMENT
COLOCACIÓN DE LAS PROTECCIONES HORIZONTALES DESDE ARRIBA

POSIZIONAMENTO CAPO-3 SU DISLIVELLI

POSITIONING OF CAPO-3 WHEN THERE IS DIFFERENCE OF LEVEL
POSITIONNEMENT DE CAPO-3 SUR DENIVEAU
COLOCACIÓN DEL CAPO-3 CON DESNIVEL

È possibile posizionare il trabattello **CAPO-3** su dislivello o in presenza di scale.
Posizionare le due spalle dotate di livellatore in modo disassato agganciando le due traverse di base sul 4° gradino della spalla "A" e sul primo gradino della spalla "B". Annullare la differenza di dislivello rimanente agendo sul livellatore per mezzo della leva di sblocco rapido. Successivamente riallineare il tra battello inserendo una spalla da 4 gradini (sulla parte più alta) e una spalla da 6 gradini (sulla parte più bassa). .

*It's possible to place the scaffolding **CAPO-3** both when the ground is unsteady and on ladders. Position the two sides with levellers (those positioned on the unsteady ground) and hoo k the two base transoms on the 3° step of the side A and the other on the 1° step of the side B.*
Then remove the difference of level acting on the levellers thanks to the rapid releasing lever.
Afterwards reposition the scaffolding plugging the 4 steps side (on the highest part) and the 6 steps side (on the lowest part).

*Il est possible de positionner l'échafaudage **CAPO-3** sur dénivellations ou sur échelles.*
Positionner les deux échelles (placées sur la côté avec dénivellations) équipées des égalisateurs en accrochant les deux traverses de base sur le 3° échelons de l'échelle A et sur le 1° échelons de l'échelle B. Éliminer la différence de dénivellations en agent sur l'égalisateurs à l'aide du levier de décrochage rapide. Par la suite repositionner l'échafaudage en insérant l'échelle de 4 échelons (sur la côté la plus haute) et l'échelle de 6 échelons (sur la côté la plus basse).

*Es posible colocar el andamio **CAPO-3** tanto sobre un desnivel como sobre escaleras. Coloque los dos laterales con niveladores (colocados sobre un suelo irregular) y enganche los dos travesaños de la base en el 3er peldaño del lateral "A" y en el primer peldaño del lateral "B". Anule la diferencia de nivel mediante los niveladores, usando la palanca de suelta rápida. Luego recoloque el andamio insertando el lateral de 4 peldaños (en la parte superior) y el lateral de 6 peldaños (en la parte inferior).*

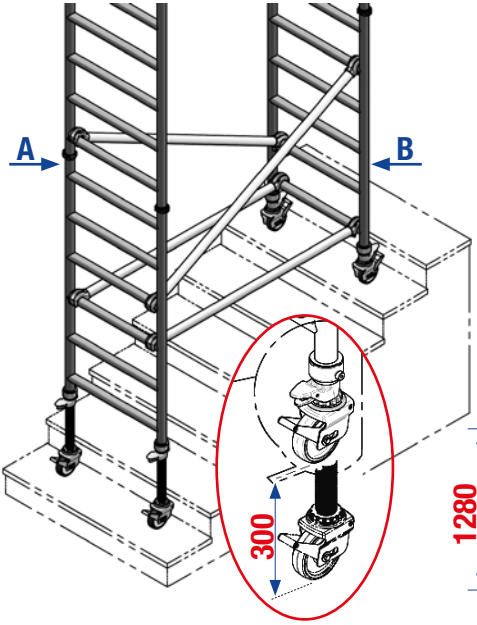

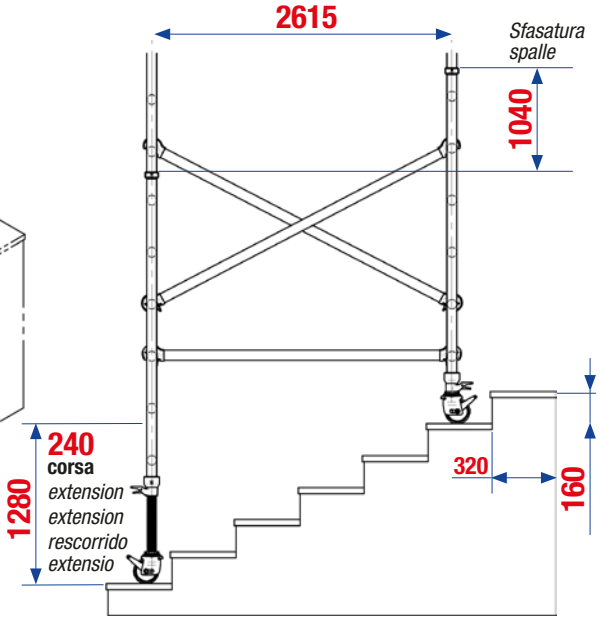

UTILIZZO

PRIMA DI OGNI UTILIZZO VERIFICARE:

- la verticalità ed in caso riposizionare la struttura (vedi disegni);
- il montaggio che sia corretto e completo;
- che nessuna modifica ambientale (vento, gelo, pioggia ecc.) abbia ridotto la sicurezza della struttura;
- che non sia stata aumentata l'altezza con scale o casse;
- che non sia stata spostata la struttura con persone sulla struttura stessa;
- la struttura non può essere sollevata o sospesa (vedi disegni);
- che il montaggio della struttura non avvenga in vicinanza di cavi elettrici od altre fonti elettriche;
- La struttura non è isolata elettricamente;
- il bloccaggio delle ruote con gli appositi freni posti sulle ruote stesse.

USE

BEFORE USING THE SCAFFOLDING IT'S NECESSARY TO CHECK:

- *The verticality and if necessary position again the structure (see the drawing below);*
- *the correct assembly;*
- *that the safety of the structure hasn't been endangered by any atmospheric agent such as wind, frost, rain;*
- *don't raise the height of the scaffolding with ladders;*
- *don't move the structure with persons on it;*
- *the structure can't be lifted or hung (see the drawing below);*
- *assembly the scaffolding making sure that it's far from electrical cables or sources of energy. The structure isn't electrically insulated;*
- *block the wheels through proper brakes.*

EMPLOI

AVANT TOUT EMPLOI VERIFIEZ QUE:

- *La structure soit à la vertical, au contraire replacez la structure (voir dessins);*
- *le montage soit correct et complet;*
- *aucun changement climatique (vent, glace, pluie etc.) n'ait pas réduit la sécurité de la structure;*
- *n'augmentez pas l'hauteur à l'aide d'échelles ou caisses;*
- *ne déplacez pas la structure si quelqu'un y est monté dessus;*
- *ne soulevez ou suspendez jamais la structure (voire dessins);*
- *montez la structure loin de câbles électriques ou d'autres sources électriques. La structure n'est pas isolée électriquement;*
- *les roues équipées des freins soient bloquées.*

USO

ANTES DE UTILIZAR EL ANDAMIO, COMPRUEBE:

- *la verticalidad y, en su caso, la posición contra la estructura (vea el dibujo);*
- *que el montaje sea correcto;*
- *que ninguna modificación ambiental, como viento, hielo o lluvia, haya reducido la seguridad de la estructura;*
- *que no se haya aumentado la altura con escaleras o cajones;*
- *que no se desplace la estructura con gente encima;*
- *no se puede levantar ni colgar la estructura (vea el dibujo);*
- *que el montaje de la estructura no se acerque a cables eléctricos u otras fuentes de energía;*
- *la estructura no está aislada eléctricamente;*
- *que las ruedas con freno están blocadas.*

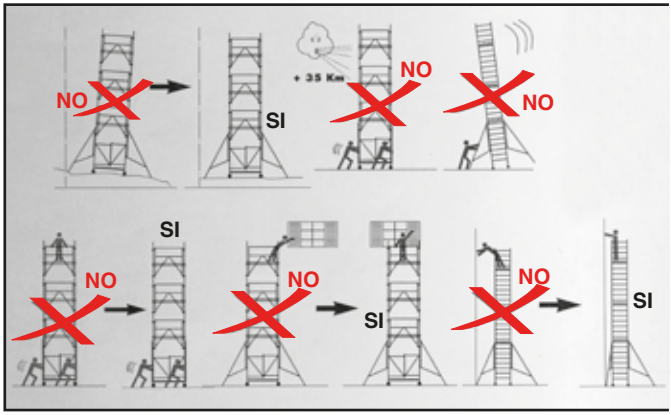

Consigli di utilizzo

Advice for a good use

conseils d'emploi

Consejos de uso

PERICOLO
DANGER!
PELIGRO

NON FARE MAI!
NEVER DO!
NE FAISEZ JAMAIS!
¡NO LO HAGA NUNCA!

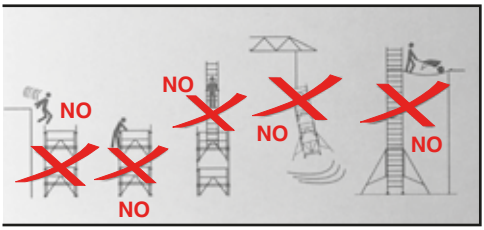

STABILITÀ

A) Fino all'altezza di 3,32 m del piano di lavoro è possibile utilizzare la struttura senza stabilizzatori.
Da 3,58 m a 9,56 del piano di lavoro è obbligatorio l'utilizzo degli stabilizzatori. Il fabbricante declina ogni responsabilità in caso di utilizzo di componenti diversi da quelli originali.
B) La struttura, se incustodita, deve essere smontata o ancorata saldamente a strutture stabili e sicure.

MANUTENZIONE

CAPO3 ed i suoi componenti sono totalmente in alluminio a parte le molle inox.
Non necessita pertanto di particolari cure. I depositi di sporco provocati dall'uso possono essere rimossi con acqua o pasta per la pulizia. L'eventuale uso di solventi può opacizzare le superfici.
Controllare periodicamente lo stato di conservazione dei piani di lavoro e delle ruote.

STABILITÉ

***A**) Jusqu'à 3,32 m d'hauteur du plateau est possible d'utiliser la structure sans stabilisateurs.*
De 3,58 m à 9,56 m d'hauteur du plateau est obligatoire l'usage des stabilisateurs.
Le fabricant décline toute responsabilité en cas d'emploi de parties différentes des originales.
***B**) Si l'échafaudage reste sans surveillance, il doit être démonté ou ancré solidement à des structures stables.*

MANUTENTION

CAPO3 et ses parties sont complètement en aluminium à l'exception des ressorts (inox). Donc il ne nécessite pas des soignes particuliers.
Les accumulations éventuelles de saleté peuvent être enlevées à l'aide d'eau ou de pâte pour le nettoyage. L'emploi des solventes peut opacifier les surfaces. Contrôlez périodiquement les conditions de plateau et des roue.

STABILITY

***A**) Up to 3,32 m. height of the working platform it's possible to use the scaffolding without stabilizers. From 3,58 to 9,56 m. height of the working platform it's obligatory the use of stabilizers. If some unauthentic parts are used, the manufacturer will disclaim any responsibility.*
***B**) If the scaffolding remains unattended, it should be dismantled or firmly fixed to permanent structures.*

MAINTENANCE

CAPO3 and its parts is completely manufactured in aluminium except the stainless steel springs.
So special maintenance is not necessary.
The dirty sediments caused by the use of the scaffolding can be removed with water or product for cleaning . The use of solvents can opacify the surfaces.
Periodically check the state of preservation of working planes and wheels.

STABILIDAD

***A**) Hasta una altura de la plataforma de trabajo de 3,32 m se puede utilizar la estructura sin estabilizadores entre los 3,58 m y 9,56 m de altura de la plataforma de trabajo, es obligatorio el uso de los estabilizadores.*
El fabricante no se hace responsable en caso de utilización de componentes no originales.
***B**) Si la estructura no se va a vigilar, hay que desmontarla o sujetarla firmemente a estructuras permanentes.*

MANTENIMIENTO

CAPO3 y sus componentes están fabricados totalmente de aluminio salvo los muelles de acero inoxidable. Por ello no necesita un cuidado especial.
Los depósitos de suciedad causados por el uso del andamio se pueden eliminar con agua o productos de limpieza. El uso de disolventes puede matar el brillo de las superficies. Controle periódicamente el estado de conservación de la plataforma de trabajo y las ruedas.

ESEMPI DI CONFIGURAZIONI POSSIBILI

SOME EXAMPLES OF POSSIBLE COMPOSITIONS
EXEMPLES DE COMPOSITIONS POSSIBLES
EJEMPLOS DE CONFIGURACIONES POSIBLES

EN1004-1:2021
EUROPEAN NORM

Cod. C30-3/C

1,87 m
0,98 m

Cod. C31-3/C

2,91 m
1,76 m

Cod. C32-3/C

3,43 m
2,28

Cod. C33-3/C

4,47 m
3,32

Cod. C34-3/C

4,99 m
3,58 m
1,50 m

C3-BST: STANDARD BASE
BASE STANDARD
BASE ESTÁNDARD

C3-BLI: LEVELLING BASE
BASE RETRAPPAGE DE NIVEAU
BASE NIVELADORA

C3-1326: EXTENTION PACK (4 RUNGS)
ENSEMBLE REHAUSSE 4 ECHELONS
AUFSTOCKUNG 4 SPROSSEN

C2-1326: EXTENTION PACK (6 RUNGS)
ENSEMBLE REHAUSSE 6 ECHELONS
AUFSTOCKUNG 6 SPROSSEN

C5-1326: END EXTENTION PACK (4 RUNGS)
ENSEMBLE TERMINAL 4 ECHELONS
SICHERHEITSGELÄNDER 4 SPROSSEN

C4-1326: END EXTENTION PACK (6 RUNGS)
ENSEMBLE TERMINAL 6 ECHELONS
SICHERHEITSGELÄNDER 6 SPROSSEN

C6-1326: PLATFORM WITHOUT TOE BOARD
PLATEAU SANS PLINTHES
ARBEISTBÜHNE OHNE BORDBRETT

C7-1326: PLATFORM WITH TOE BOARD
PLATEAU AVEC TRAPPE
ARBEISTBÜHNE OHNE BORDBRETT

C134-1326: HORIZ. SAFETY PACK FOR PLATFORM
PROTECTION HORIZ. POUR PLATEAU
4 GELÄNDER LÄNGS FüR BÜHNE

		1,87	2,91	3,43	4,47	4,99
		0,98	1,76	2,28	3,32	3,58
Cod.	**Descrizione**	Pezzi	Pezzi	Pezzi	Pezzi	Pezzi
C3-1326	Alzata 4 gradini					
C2-1326	Alzata 6 gradini				1	1
C5-1326	Palchetto 4 gradini		1		1	
C4-1326	Palchetto 6 gradini			1		1
C6-1326	Piano senza fermap.	1	1			
C7-1326	Piano con fermap.			1	1	1
C134-1326	n. 4 protez. orizz.					
C3-BST	**Base standard**	1	1	1	1	1
		C30-3/C-BFI22	C31-3/C-BFI22	C32-3/C-BFI22	C33-3/C-BFI22	C34-3/C-BFI22
C3-BLI	**Base livellante**	1	1	1	1	1
		C30-3/C-BLI22	C31-3/C-BLI22	C32-3/C-BLI22	C33-3/C-BLI22	C34-3/C-BLI22

CODICI RIFERITI A COMPOSIZIONE COMPLETA DI PIANALI

Codes referred only to the composition including working platforms
Codes se réfèrant à composition complète des plateaux
Códigos relativos a la configuración completa de paneles

Cod. C35-3/C

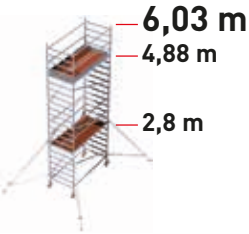

Cod. C36-3/C

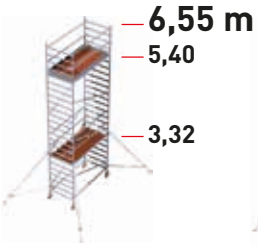

Cod. C37-3/C

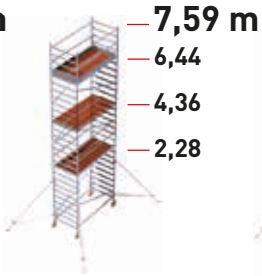

Cod. C38-3/C

Cod. C39-3/C

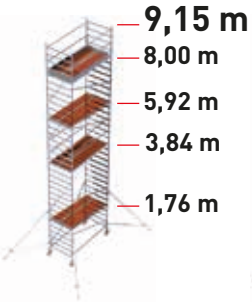

Cod. C40-3/C

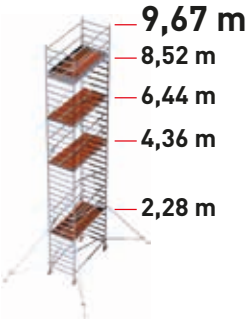

Cod. C41-3/C

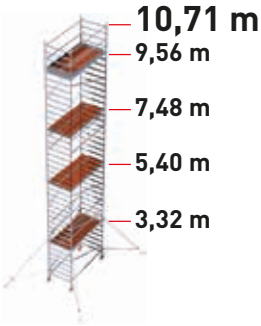

6,03	6,55	7,59	8,11	9,15	9,67	10,71
4,88	5,40	6,44	6,96	8,00	8,52	9,56
Pezzi	Pezzi	Pezzi	Pezzi	Pezzi	Pezzi	Pezzi
2	2	3	3	4	4	5
1		1		1		1
	1		1		1	
1	1	2	2	3	3	3
1	1	1	1	1	1	1
1	1	2	2	3	3	3

1	1	1	1	1	1	1
C35-3/C-BFI22	C36-3/C-BFI22	C37-3/C-BFI22	C38-3/C-BFI22	C39-3/C-BFI22	C40-3/C-BFI22	C41-3/C-BFI22

1	1	1	1	1	1	1
C35-3/C-BLI22	C36-3/C-BLI22	C37-3/C-BLI22	C38-3/C-BLI22	C39-3/C-BLI22	C40-3/C-BLI22	C41-3/C-BLI22

ESEMPI DI CONFIGURAZIONI POSSIBILI

SOME EXAMPLES OF POSSIBLE COMPOSITIONS
EXEMPLES DE COMPOSITIONS POSSIBLES
EJEMPLOS DE CONFIGURACIONES POSIBLES

81/2008 DECRETO LEGISLATIVO

Cod. C30-3/C

1,87 m
0,98 m

Cod. C31-3/C

2,91 m
1,76 m

Cod. C32-3/C

3,43 m
2,28

Cod. C33-3/C

4,47 m
3,32

Cod. C34-3/C

4,99 m
3,58 m

C3-BST: STANDARD BASE
BASE STANDARD
BASE ESTÁNDARD

C3-BLI: LEVELLING BASE
BASE RETRAPPAGE DE NIVEAU
BASE NIVELADORA

C3-1326: EXTENTION PACK (4 RUNGS)
ENSEMBLE REHAUSSE 4 ECHELONS
AUFSTOCKUNG 4 SPROSSEN

C2-1326: EXTENTION PACK (6 RUNGS)
ENSEMBLE REHAUSSE 6 ECHELONS
AUFSTOCKUNG 6 SPROSSEN

C5-1326: END EXTENTION PACK (4 RUNGS)
ENSEMBLE TERMINAL 4 ECHELONS
SICHERHEITSGELÄNDER 4 SPROSSEN

C4-1326: END EXTENTION PACK (6 RUNGS)
ENSEMBLE TERMINAL 6 ECHELONS
SICHERHEITSGELÄNDER 6 SPROSSEN

C6-1326: PLATFORM WITHOUT TOE BOARD
PLATEAU SANS PLINTHES
ARBEISTBÜHNE OHNE BORDBRETT

C7-1326: PLATFORM WITH TOE BOARD
PLATEAU AVEC TRAPPE
ARBEISTBÜHNE OHNE BORDBRETT

C134-1326: HORIZ. SAFETY PACK FOR PLATFORM
PROTECTION HORIZ. POUR PLATEAU
4 GELÄNDER LÄNGS FüR BÜHNE

		1,87	**2,91**	**3,43**	**4,47**	**4,99**
		0,98	**1,76**	**2,28**	**3,32**	**3,58**
Cod.	**Descrizione**	Pezzi	Pezzi	Pezzi	Pezzi	Pezzi
C3-1326	Alzata 4 gradini					
C2-1326	Alzata 6 gradini				1	1
C5-1326	Palchetto 4 gradini		1		1	
C4-1326	Palchetto 6 gradini			1		1
C6-1326	Piano senza fermap.	1	1			
C7-1326	Piano con fermap.			1	1	1
C134-1326	n. 4 protez. orizz.					

C3-BST	**Base standard**	1	1	1	1	1
		C30-3/C-BFI	C31-3/C-BFI	C32-3/C-BFI	C33-3/C-BFI	C34-3/C-BFI

C3-BLI	**Base livellante**	1	1	1	1	1
		C30-3/C-BLI	C31-3/C-BLI	C32-3/C-BLI	C33-3/C-BLI	C34-3/C-BLI

CODICI RIFERITI A COMPOSIZIONE COMPLETA DI PIANALI

Codes referred only to the composition including working platforms
Codes se réfèrant à composition complète des plateaux
Códigos relativos a la configuración completa de paneles

Cod. C35-3/C

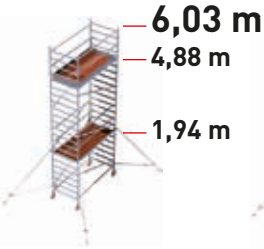

Cod. C36-3/C

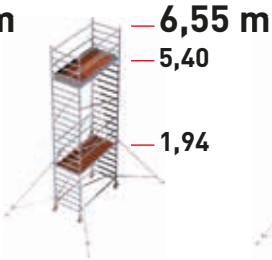

Cod. C37-3/C

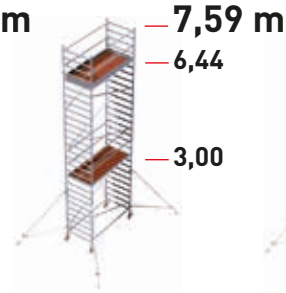

Cod. C38-3/C

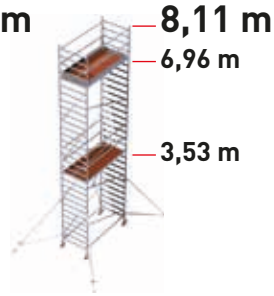

Cod. C39-3/C

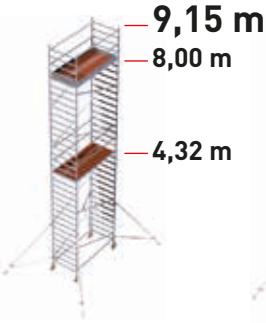

Cod. C40-3/C

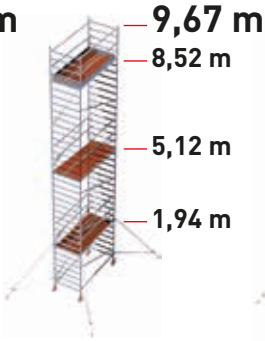

Cod. C41-3/C

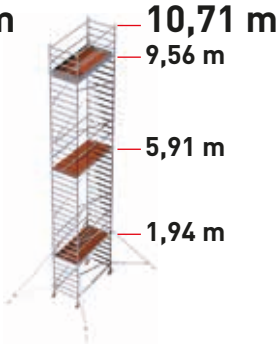

6,03	6,55	7,59	8,11	9,15	9,67	10,71
4,88	5,40	6,44	6,96	8,00	8,52	9,56
Pezzi	Pezzi	Pezzi	Pezzi	Pezzi	Pezzi	Pezzi
2	2	3	3	4	4	5
1		1		1		1
	1		1		1	
1	1	1	1	1	2	2
1	1	1	1	1	1	1
1	1	1	1	1	2	2

1	1	1	1	1	1	1
C35-3/C-BFI	C36-3/C-BFI	C37-3/C-BFI	C38-3/C-BFI	C39-3/C-BFI	C40-3/C-BFI	C41-3/C-BFI

1	1	1	1	1	1	1
C35-3/C-BLI	C36-3/C-BLI	C37-3/C-BLI	C38-3/C-BLI	C39-3/C-BLI	C40-3/C-BLI	C41-3/C-BLI

ATTESTAZIONE DI CONFORMITÀ

FACAL ... Le Scale Italiane

DICHIARA:

che Eurotrabattello **CAPO 3** è costruito in conformità alla Norma Europea EN 1004-1:2021 e quindi nel rispetto di quanto richiesto nel D.Lgs 81/2008. I collaudi resi obbligatori dal decreto 27.3.98 e D.Lgs 8172008 sono stati eseguiti da:

Safety tested · Production monitored · TÜV SÜD · tuvsud.com/ps-cert

Certificato n.
Z1 027944 0028

ATTESTAZIONE DI CONFORMITÀ

FACAL ... Le Scale Italiane

DECLARES:

that the scaffolding **CAPO 3** is manufactured in compliance with the European Norm EN 1004-1:2021. Tests have been carried out by:

Safety tested · Production monitored · TÜV SÜD · tuvsud.com/ps-cert

Certificate n.
Z1 027944 0028

CERTIFICAT DE CONFORMITÉ

FACAL ... Le Scale Italiane

DECLARE:

que l'échafaudage **CAPO 3** est construit en conformité avec la norme européenne EN 1004-1:2021. Les essais, obligatoires ont été éxécuté par:

Safety tested · Production monitored · TÜV SÜD · tuvsud.com/ps-cert

Certificat n.
Z1 027944 0028

CERTIFICADO DE CONFORMIDAD

FACAL ... Le Scale Italiane

DECLARA:

que el andamio **CAPO 3** ha sido construido de acuerdo con la norma europea EN 1004-1:2021. Las pruebas han sido realizadas por:

Safety tested · Production monitored · TÜV SÜD · tuvsud.com/ps-cert

Certificado n.
Z1 027944 0028

NOTE

GARANZIA

CAPO 3 è garantito 10 anni.
Il fabbricante declina ogni responsabilità in caso:

- di utilizzo di parti e/o componenti diversi da quelli originali;
- di montaggio, smontaggio ed impiego in condizioni non previste;
- cattiva o carente manutenzione dei componenti.

Inoltre:

- tutti i materiali sono garantiti 10 anni contro i difetti di fabbricazione;
- la garanzia decade automaticamente se non è possibile risalire alla data di fabbricazione (mancanza o illeggibilità della marcatura);
- la garanzia non si applica alle parti soggette ad usura da utilizzo, ne a componenti modificati, trasformati, riparati da terzi o comunque non corrispondenti alle origini;
- la garanzia è limitata agli elementi riconosciuti difettosi dal fabbricante;
- Il fabbricante declina ogni responsabilità in caso di utilizzo di componenti diversi da quelli originali.

GARANTEE

CAPO 3 has a 10 year guarantee.
The manufacturer disclaims all responsibility in case of:

- *use of parts and/or elements different from the original ones.*
- *assembling, dismantling and use in unmentioned conditions*
- *bad or lacking maintenance of the parts.*

Furthermore:

- *all the parts have a 10 year guarantee against manufacturing defects;*
- *The guarantee loses if it isn't possible to go back to the manufacturing date (illegibility or lack of the marking of date);*
- *The guarantee doesn't cover those parts subject to wear and also those elements changed or repaired by unauthorized people and so they are aren't the equivalent of the authentic components;*
- *The guarantee is limited to the faulty parts recognized by the manufacturer;*
- *If other unauthentic parts are used, the manufacturer will disclaim any responsibility.*

GARANTIE

CAPO 3 est garanti pendant 10 ans.
Le fabricant décline toute responsabilité en cas de:

- *emploi de parties différentes des originales;*
- *montage, démontage et emploi dans des conditions pas prévues;*
- *entretien mauvaise ou insuffisante des parties.*

En plus:

- *tout les matériaux sont garantis pendant 10 ans contre les défauts de fabrication;*
- *automatiquement la garantie n'est plus valide s'il n'est pas possible de remonter à la date de fabrication (manque ou illisibilité du marquage);*
- *la garantie n'est pas valide pour les parties qui s'usent au fur et à mesure qu'elles sont utilisées, ni pour les parties modifiées, transformées ou réparées par le compte de tiers ou pas correspondantes aux originales;*
- *la garantie se limite aux éléments jugés comme défectueux par le fabricant;*
- *le fabricant décline toute responsabilités cas d'emploi de parties différentes des originales.*

GARANTIA

CAPO 3 tiene una garantía de 10 años.
El fabricante no se hace responsable en caso de:

- *utilización de piezas y/o componentes no originales;*
- *del montaje, desmontaje y uso en condiciones no previstas;*
- *mantenimiento deficiente o ausente de los componentes.*

Además:

- *todos los materiales tienen una garantía de 10 años contra defectos de fabricación;*
- *la garantía desaparece si no se puede determinar la fecha de fabricación (fecha ausente o ilegible);*
- *la garantía no cubre las piezas sujetas a desgaste ni a los componentes modificados, transformados, reparados por terceros o que no se correspondan con los componentes originales;*
- *la garantía está también limitada a los elementos reconocidos defectuosos por el fabricante;*
- *el fabricante declina cualquier responsabilidad en caso de uso de componentes otros que los originales.*

FACAL ... Le Scale Italiane
46045 MARMIROLO - Mantova - (Italy) - Zona Industriale
Via G. Di Vittorio, 42 - Tel. 0376/467893 - Fax 0376/467894
www.facalscale.it